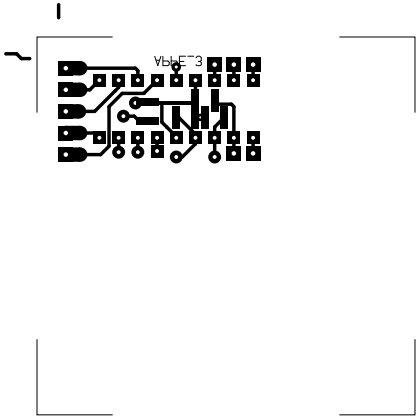
VBUS