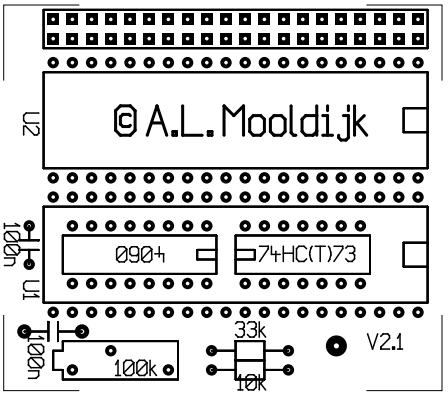
U2
© A.L. Mooldijk
U1
100n
0904
74HC(T)73
100n
100k
33k
10k
V2.1